PATIO

Le strutture per patio e giardino offrono la possibilità di creare diverse configurazioni di installazione in grado di adattarsi a eventuali strutture preesistenti e si armonizzano facilmente in ogni contesto senza risultare invadenti. Grazie alla loro versatilità e alla possibilità di giuntare diversi moduli, sono ideali per la copertura di ampie superfici.

The structures for patio and gardens allow the creation of many configuration of installation able to match any possible pre-existing structure and perfectly fit in any environment without being obtrusive. Thanks to their versatility and their possibility to couple infinite sections, they are the ideal product to cover wide surfaces.

FRAME [In inglese «cornice»]

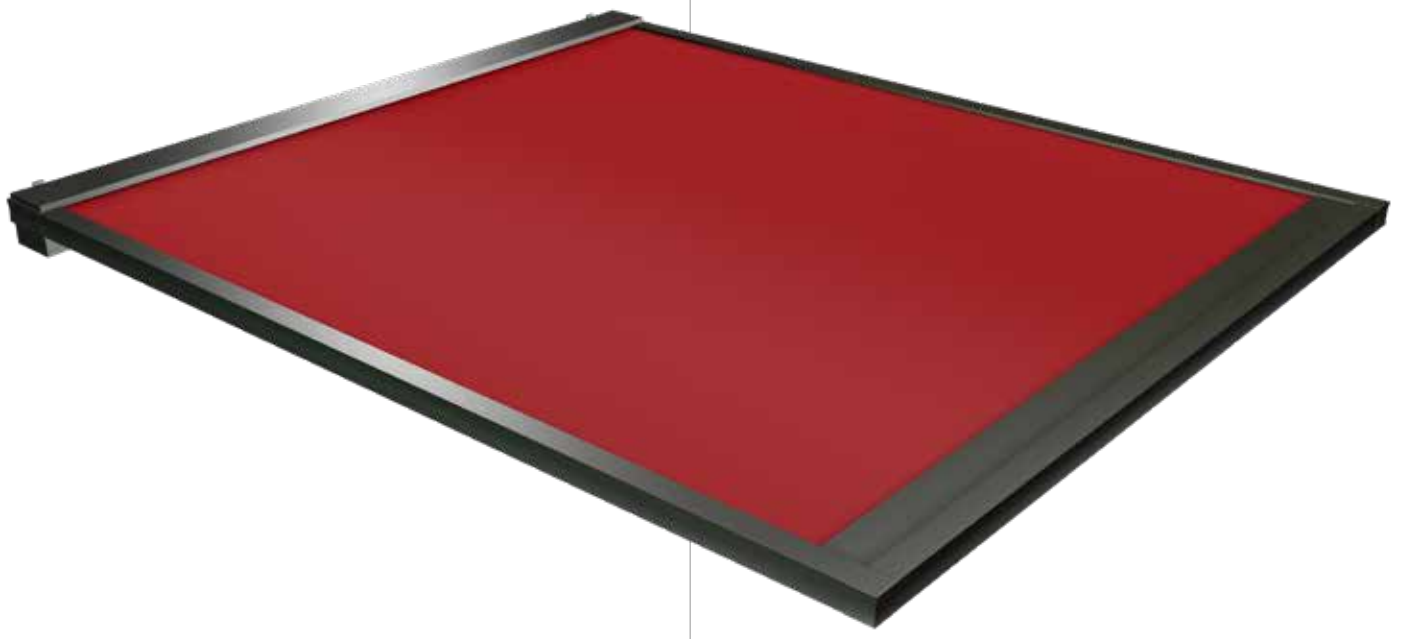

FRAME è la nuova frontiera delle coperture tensionate.

Sistema di tensionamento con molle a gas, trasmissione a cinghia ad alta resistenza, sistema di chiusura laterale ZIP opzionale, cassonetto completamente ispezionabile rendono FRAME il prodotto che mancava. Disponibile solo motorizzato per raggiungere dimensioni fino a 600x600 si fissa sia su piedini snodati indipendenti che a muro. L'innovativo profilo frontale chiude il perimetro della tenda e contiene il terminale rendendo il design di FRAME unico e inconfondibile, oltre che rendere tecnicamente più stabile la struttura.

FRAME is the new frontier of tensioned covers.

Its tensioning system with gas springs and the high strenght drive belt, along with the optional side ZIP system and the completely inspectionable cassette, make FRAME the product that was missing. Available only in motorized version to reach sizes up to 600x600 cm, it can be installed both on independent articulated feet and on wall. The innovative front profile closes the structure perimeter and contains the terminal profile, making FRAME design unique and unmistakable, as well as offering a technically more stable structure.

FRAME [In inglese «cornice»]

Caratteristiche generali

- Tubo avvolgitore da 100 mm
- Disponibile solo motorizzata
- Viteria Inox certificata italiana
- Installazione a parete e con piedini
- Molle a gas
- Dimensione massima 600x600 cm

General features

- Roller tube 100 mm
- Only motorized
- Certified Italian Stainless steel screws and pins
- Installation on wall and with feet
- Gas springs
- Maximum sizes 600x600 cm

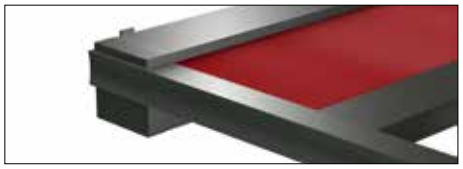

Dimensioni di ingombro
Overall sizes

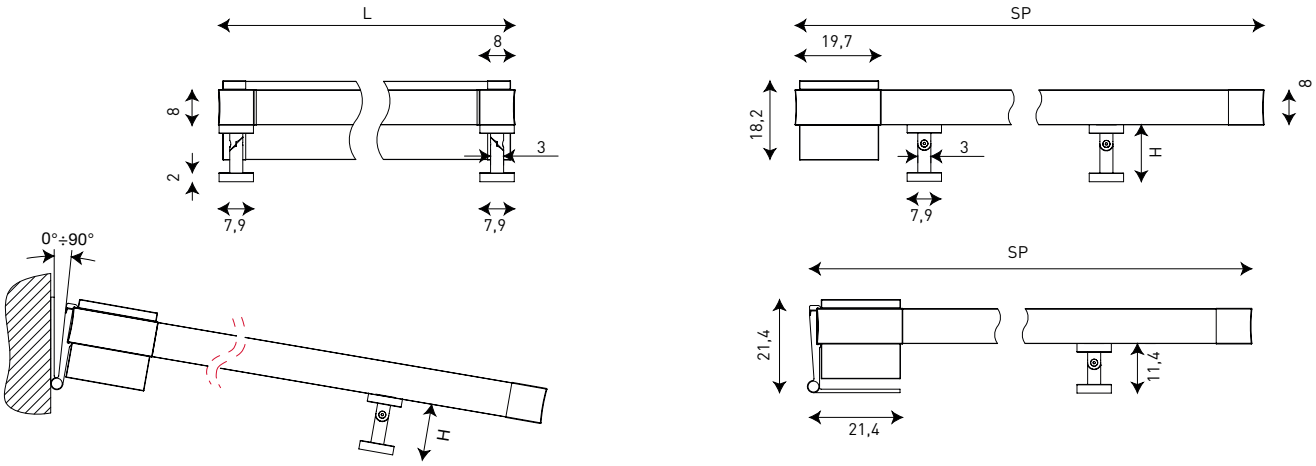

Colori disponibili
Colours available

WHITE (RAL 9016)	IVORY (RAL 1013)	METAL (RAL 9006)	GRAPHITE SABLÉ (G900)
BLACK SABLÉ (N900)	SILVER SABLÉ	OX. TITANIUM	CORTEN

Tubo 100 REGISTERED DESIGN ®

Le misure sono espresse in centimetri Sizes are expressed in centimetres

CREATE LA VOSTRA SOLUZIONE • CREATE YOUR SOLUTION

FRAME + STRUCTURE opened and closed

FRAME LEAF GROUND opened and closed [VERSION AVAILABLE END OF 2018]

FRAME FALL opened and closed

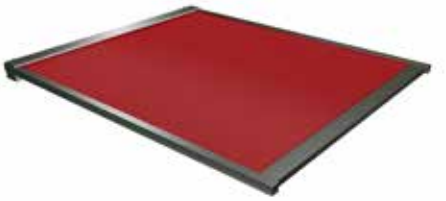

FRAME FREE opened and closed [VERSION AVAILABLE END OF 2018]

Distributed in Canada by:

GiCor lodging projects ltd.
2410 - 39 Ave NE
Calgary, AB
Canada T2E 6X1
1-866-664-4267
sales@gicor.com